BỘ CÔNG THƯƠNG
TRƯỜNG ĐẠI HỌC CÔNG NGHIỆP HÀ NỘI

BỘ NHẬN DIỆN THƯƠNG HIỆU VÀ QUY CHUẨN BIỂN HIỆU CỔ ĐỘNG TRỰC QUAN

Hà Nội, năm 2021

Phê duyệt Bộ nhận diện thương hiệu và Quy chuẩn biển hiệu cổ động trực quan.

Hà Nội, ngày 01 tháng 12 năm 2021

Hiệu trưởng

BỘ CÔNG THƯƠNG
TRƯỜNG ĐẠI HỌC CÔNG NGHIỆP HÀ NỘI

PGS.TS. Trần Đức Quý

CHỊU TRÁCH NHIỆM CHỈ ĐẠO

PGS.TS. Trần Đức Quý
Hiệu trưởng

TỔ TƯ VẤN

TS. Nguyễn Chí Bảo
Trưởng phòng Quản trị

TS. Nguyễn Thị Thu Hương
Giám đốc Trung tâm Truyền thông và Quan hệ công chúng

TS. Kiều Xuân Thực
Trưởng phòng Đào tạo

TS. Nguyễn Văn Thiện
Trưởng phòng Tổ chức - Hành chính

NHÓM TÁC GIẢ

Nguyễn Đức Minh
Phó giám đốc Trung tâm Truyền thông và Quan hệ công chúng

Vũ Thái Giang
Phó trưởng phòng Quản trị

Trần Hữu Hiệp
Chuyên viên Trung tâm Truyền thông và Quan hệ công chúng

Bùi Tuấn Hưng
Chuyên viên Trung tâm Truyền thông và Quan hệ công chúng

Ngô Quang Huy
Nhân viên Trung tâm Truyền thông và Quan hệ công chúng

MỤC LỤC

I. SỰ CẦN THIẾT XÂY DỰNG BỘ NHẬN DIỆN THƯƠNG HIỆU VÀ QUY CHUẨN BIỂN HIỆU CỔ ĐỘNG TRỰC QUAN 3

III. NGUYÊN TẮC THỰC HIỆN 5

1. Logo và hệ quy chuẩn 6
2. Một số sản phẩm áp dụng bộ nhận diện thương hiệu 8

III. BỘ QUY CHUẨN BIỂN HIỆU, CỔ ĐỘNG TRỰC QUAN 12

1. Khu vực chung 18
2. Khu Hiệu bộ 19
3. Khu hành chính, làm việc 20
4. Sảnh mỗi tầng tòa nhà cơ sở 1 và 2 22
5. Sảnh mỗi tầng tòa nhà cơ sở 3 24
6. Thang máy 25
7. Thang bộ 27
8. Phòng hội thảo 28
9. Phòng học lý thuyết cơ sở 1 và 2 29
10. Phòng học lý thuyết cơ sở 3 30
11. Phòng học thực hành cơ sở 1 và 2 31
12. Phòng học thực hành cơ sở 3 32
13. Hội trường A11 33
14. Hội trường A3 34
15. Hội trường C19 (lớn) 36
16. Hội trường C19 (nhỏ) 37
17. Biển cổ động trực quan 38

I. SỰ CẦN THIẾT XÂY DỰNG BỘ NHẬN DIỆN THƯƠNG HIỆU VÀ QUY CHUẨN BIỂN HIỆU CỔ ĐỘNG TRỰC QUAN

Trường Đại học Công nghiệp Hà Nội có tiền thân từ trường kỹ nghệ thời Pháp, với lịch sử 123 năm xây dựng và phát triển. Trong hành trình 3 thế kỷ, các thế hệ cán bộ, giảng viên, học viên, sinh viên nhà trường đã gìn giữ nét truyền thống của trường kỹ thuật, sáng tạo, đổi mới phát triển trường thành một cơ sở đào tạo đại học hàng đầu của Việt Nam và tiệm cận với xu hướng đào tạo tiên tiến trên thế giới. Nét riêng của nhà trường không chỉ ở đào tạo mà còn là nét riêng của văn hóa, con người Đại học Công nghiệp Hà Nội.

Là trường đại học với 3 cơ sở diện tích trên 50 ha, quy mô đào tạo trên 30 nghìn học viên sinh viên, nhiều cấp trình độ, nhiều ngành nghề từ cao đẳng đến tiến sĩ, bao gồm cả khối ngành kỹ thuật, kinh tế, xã hội và ngôn ngữ,... Sự đa dạng ấy cũng tạo nên nét riêng trong không gian học tập, cảnh quan của nhà trường. Tuy nhiên, đến với Đại học Công nghiệp Hà Nội, cảm nhận chung của mọi người là sự hiện đại nhưng vẫn ẩn chứa nét truyền thống của một trường kỹ nghệ lâu đời của Việt Nam. Cảnh quan, không gian mở ra thênh thang, những tòa nhà cao tầng, trang thiết bị hiện đại, khuôn viên khang trang, xanh, sạch, đẹp,...

Theo Báo cáo phân tích kết quả thăm dò mức độ hài lòng của sinh viên đối với dịch vụ giáo dục tại trường Đại học Công nghiệp Hà Nội năm 2020, 26.649 sinh viên tham gia khảo sát (trên tổng số 30.021 sinh viên theo học, tại thời điểm tháng 12/2020) bày tỏ hài lòng đối với môi trường đào tạo tại nhà trường. Điểm số trung bình mức độ hài lòng của sinh viên đối với lĩnh vực này là 4,03/ 5,00 điểm. Đối với viên chức, người lao động, kết quả khảo sát từ 1.286 người tham gia (trên tổng số 1.300 viên chức, người lao động, tại thời điểm tháng 12/2020) cho thấy, tỉ lệ hài lòng chung thông qua 40 câu hỏi đánh giá mức độ hài lòng đối với môi trường làm việc đạt trên 90%.

Trong Chiến lược phát triển trường giai đoạn 2021 - 2025, tầm nhìn 2030, Đại học Công nghiệp Hà Nội hướng tới mục tiêu phát

triển thành đại học khoa học ứng dụng hàng đầu Việt Nam, theo mô hình tự chủ toàn diện, đi đầu trong xu thế chuyển đổi số và quản trị thông minh. Trong đó, phát triển văn hóa Đại học Công nghiệp Hà Nội trên cơ sở phát huy truyền thống, tiếp thu, sáng tạo các giá trị văn hóa trong quá trình hội nhập. Nâng cao khả năng nhận diện thương hiệu và các sản phẩm của nhà trường đối với cộng đồng và xã hội thông qua các hoạt động truyền thông hiện đại.

Trung tâm Truyền thông và Quan hệ Công chúng phối hợp với Phòng Quản trị tiến hành khảo sát thực trạng tại ba cơ sở đào tạo của nhà trường. Thực tế cho thấy, hầu hết không gian cảnh quan của nhà trường đều có nhiều đổi mới, đạt được nhiều giá trị trong quảng bá và khẳng định mục tiêu giáo dục, nét văn hóa, bề dày lịch sử, truyền thống kỹ nghệ thực hành,... Tuy nhiên, cần đồng bộ hóa cách thức thể hiện để thống nhất và hiện đại hơn, Đại học Công nghiệp Hà Nội đã, đang và sẽ tập trung đầu tư có trọng điểm, nâng cao chất lượng đào tạo, làm đẹp hơn, hiện đại hơn cảnh quan nhà trường, đưa giá trị văn hóa, thương hiệu của nhà trường đến cộng đồng một cách sâu rộng. Đề án ***"Bộ nhận diện thương hiệu và quy chuẩn biển hiệu cổ động trực quan"*** là một trong những nội dung quan trọng trong thực hiện mục tiêu chiến lược của nhà trường.

II. NGUYÊN TẮC THỰC HIỆN

Nguyên tắc sử dụng Bộ nhận diện thương hiệu Đại học Công nghiệp Hà Nội là quản lý việc sử dụng, khai thác giá trị các sản phẩm truyền thông theo quy định cụ thể, thống nhất, không được thay đổi, viết, vẽ, thay đổi màu sắc hoặc thêm hiệu ứng khác, thêm các chi tiết của các sản phẩm, thêm chữ, hình ảnh, xoay dọc, ngang, chéo hoặc lật ngược trong Bộ nhận diện thương hiệu Đại học Công nghiệp Hà Nội nói chung và tỷ lệ, vị trí hoặc khoảng cách giữa các chữ cái, các hình khối trong logo nói riêng. (Trong trường hợp cần điều chỉnh, cách điệu phải được sự đồng ý phê duyệt của lãnh đạo nhà trường, nhưng không được thay đổi giá trị cốt lõi của thương hiệu.)

Quy cách thể hiện logo và các sản phẩm trong Bộ nhận diện thương hiệu Đại học Công nghiệp Hà Nội trên các ấn phẩm, vật dụng như quà lưu niệm, sổ công tác, sách, phong bì và các ấn phẩm khác được quy định ở vị trí phù hợp, trang trọng, kích thước cân đối với kích thước của ấn phẩm; trên các áp phích, băng rôn, panô tuyên truyền cổ động các biểu trưng...) được in, dán vào góc trên bên trái hoặc chính giữa phía trên theo hướng nhìn từ ngoài vào hoặc từ dưới lên, đảm bảo hài hòa, phù hợp, cân đối và trang trọng; trên các phông trang trí hội nghị logo được đặt bên trái phông, ở vị trí thấp hơn Đảng kỳ, Quốc kỳ, Quốc huy theo hướng nhìn từ ngoài vào hoặc từ dưới lên; khi đặt logo cạnh một logo khác thì logo HaUI ở bên trái, logo khác ở bên phải theo hướng nhìn từ ngoài vào hoặc từ dưới lên.

Các đơn vị, tổ chức, cá nhân trong và ngoài nhà trường được phép sử dụng các sản phẩm trong Bộ nhận diện thương hiệu Đại học Công nghiệp Hà Nội trong các sự kiện chính trị, kinh tế, thương mại, văn hóa, xã hội, đối ngoại (phi lợi nhuận) nhằm mục đích quảng bá hình ảnh, thương hiệu Đại học Công nghiệp Hà Nội, nhưng phải đảm bảo tuân thủ đúng quy cách kỹ thuật, quy cách thể hiện đã được quy định.

1. Logo và hệ quy chuẩn

Logo trường đại học không chỉ là hình ảnh biểu trưng cho trường, mà nó còn hàm chứa nhiều ý nghĩa, thông điệp muốn gửi đến cộng đồng. Logo của Đại học Công nghiệp Hà Nội cũng vậy, với hai phần logo và phần chữ rõ rệt.

Phần logo:

Trong cùng là thiết kế của ba vòng tròn đan xen vào nhau, là biểu tượng của sức mạnh đoàn kết, sự kết nối, hội nhập từ truyền thống - hiện tại và cả tương lai của biết bao thế hệ thầy và trò trường Đại học Công nghiệp Hà Nội. Nó cũng có ý nghĩa tượng trưng cho việc đào tạo nhiều ngành - nhiều loại hình - nhiều cấp trình độ theo định hướng ứng dụng của nhà trường. Ba chấm đỏ nổi bật ở ba vòng tròn thể hiện cho mục tiêu giáo dục của Đại học Công nghiệp Hà Nội là: tự nguyện - phát triển và sáng tạo.

Bao quanh 3 vòng tròn, là hình ảnh vòng quay nhiều nấc không có điểm dừng đang lớn dần theo chiều kim đồng hồ, tượng trưng cho những vòng quay của các cỗ máy - hình ảnh đặc trưng của một trường đào tạo kỹ thuật như Đại học Công nghiệp Hà Nội, luôn vận hành, chuyển động không ngừng. Hình ảnh vòng tròn đỏ còn có ý nghĩa như con rồng đang vươn mình bay lên mạnh mẽ, như lớp lớp thế hệ sinh viên Đại học Công nghiệp Hà Nội tỏa đi mọi miền Tổ quốc năm châu để cống hiến và lan tỏa. Nổi bật là hình ảnh sao vàng năm cánh sáng rực trên nền đỏ của cờ Tổ quốc ở đỉnh cao nhất, như lý tưởng của Đảng luôn soi đường, dõi theo, đồng hành trong mọi bước chuyển mình hội nhập vươn xa của Nhà trường.

Hình ảnh con đường đỏ vút nhẹ thênh thang dài vô tận ngay dưới chân hàng chữ Đại học Công nghiệp Hà Nội, hướng đến một tương lai rộng mở và Đại học Công nghiệp Hà Nội luôn là bệ đỡ, vun đắp và kiến tạo nên thành công cho mỗi thế hệ sinh viên.

Phần chữ:

Dòng chữ Đại học Công nghiệp Hà Nội bằng tiếng việt và tên viết tắt bằng tiếng Anh - HaUI (Hanoi University Of Industry) được thiết kế với màu xanh hi vọng nổi bật.

Logo được thiết kế hình vuông, viền xanh như đề cao sự cân bằng, chuyên nghiệp , kết hợp với các hình khối trong logo có phong cách mở, phóng khoáng, đề cao sự sáng tạo trong học tập, nghiên cứu, xứng đáng là nơi nuôi dưỡng và nâng cao giá trị những giấc mơ của sinh viên.

Màu sắc:

Logo được thiết kế với hai màu vàng và đỏ là chủ đạo: màu vàng thể hiện cho truyền thống, thịnh vượng, kết hợp với màu đỏ cũng là gam màu nóng, màu của sự sống, của sức mạnh, đồng thời cũng có ý nghĩa may mắn, hay cũng là màu của nhiệt huyết của bao thế hệ sinh viên Đại học Công nghiệp Hà Nội.

**Trong thực tế, màu sắc sản phẩm thường bị sai lệch do thiết bị sản xuất, in ấn. Đơn vị thi công cần sử dụng bảng mã màu Pantone Solid Coated để đối chiếu và tùy chỉnh hợp lý nhằm đạt được màu sắc theo quy chuẩn.*

Hệ màu của logo

	Màu vàng	Màu đỏ	Màu xanh
Màu CMYK	C: 0% M: 20% Y:100% K:0%	C: 0% M: 100% Y:100% K:0%	C: 95% M: 49% Y:13% K:0%
Màu RGB	R: 255 G: 204 B: 41	R: 237 G: 50 B: 55	R: 0 G: 120 B: 171
Màu PANTONE	PANTONE 810 C	PANTONE 240 C	PANTONE 3506 C

2. Một số sản phẩm áp dụng bộ nhận diện thương hiệu

- Danh thiếp

- Phong bì

Cỡ nhỏ (120 x 220 mm)

Cỡ lớn (340 x 240 mm)

- Bìa trình ký

ĐẠI HỌC CÔNG NGHIỆP HÀ NỘI
HANOI UNIVERSITY OF INDUSTRY
ĐƠN VỊ ANH HÙNG LAO ĐỘNG THỜI KỲ ĐỔI MỚI
HEROIC LABOR UNIT OF INNOVATION PERIOD
ĐẠI HỌC CÔNG NGHIỆP HÀ NỘI
HANOI UNIVERSITY OF INDUSTRY
Cơ sở chính: Số 298 - Đường Cầu Diễn
Phường Minh Khai - Quận Bắc Từ Liêm - Hà Nội
Tel: (84-24) 37655 121 - Fax: (84-24) 37655 261
Cơ sở 2:
Phường Tây Tựu - Quận Bắc Từ Liêm - Hà Nội
Cơ sở 3:
Phường Lê Hồng Phong - Thành phố Phủ Lý - Tỉnh Hà Nam
HANOI UNIVERSITY OF INDUSTRY

ĐẠI HỌC CÔNG NGHIỆP HÀ NỘI
HANOI UNIVERSITY OF INDUSTRY
Sứ mạng:
Đại học Công nghiệp Hà Nội cung cấp dịch vụ giáo dục, đào tạo, nghiên cứu khoa học, tư vấn, ứng dụng và chuyển giao công nghệ đáp ứng yêu cầu công nghiệp hóa - hiện đại hóa đất nước và hội nhập quốc tế.
Tầm nhìn:
Đại học Công nghiệp Hà Nội là cơ sở đào tạo, nghiên cứu khoa học ứng dụng, nhiều ngành, nhiều loại hình, nhiều cấp trình độ; Là đại học đạt chuẩn quốc gia và đạt chuẩn quốc tế một số lĩnh vực; Là trung tâm nghiên cứu ứng dụng, chuyển giao công nghệ uy tín; Là địa chỉ tin cậy cung cấp nguồn nhân lực chất lượng cao cho thị trường trong nước và quốc tế.
ĐỔI MỚI - SÁNG TẠO - PHÁT TRIỂN - HỘI NHẬP
DANH MỤC NGÀNH/ NGHỀ VÀ CẤP TRÌNH ĐỘ, HÌNH THỨC ĐÀO TẠO
I/ NGÀNH ĐÀO TẠO TRÌNH ĐỘ TIẾN SĨ (4 NĂM)
1. Kỹ thuật Cơ khí
2. Kế toán
3. Kỹ thuật Hóa học
II/ NGÀNH ĐÀO TẠO TRÌNH ĐỘ THẠC SĨ (2 NĂM)
1. Kỹ thuật Cơ khí
2. Kỹ thuật Cơ khí Động lực
3. Kỹ thuật Hóa học
4. Kỹ thuật Điện
5. Kỹ thuật Điện tử
6. Kế toán
7. Quản trị Kinh doanh
8. Hệ thống thông tin
9. Kỹ thuật Cơ điện tử
10. Ngôn ngữ Anh
11. Công nghệ dệt, may
III/ NGÀNH ĐÀO TẠO TRÌNH ĐỘ ĐẠI HỌC CHÍNH QUY (4 NĂM)
1. Thiết kế thời trang
2. Quản trị kinh doanh
3. Marketing
4. Tài chính - Ngân hàng
5. Kế toán
6. Kiểm toán
7. Quản trị nhân lực
8. Quản trị văn phòng
9. Khoa học máy tính
10. Mạng máy tính và truyền thông dữ liệu
11. Kỹ thuật phần mềm
12. Hệ thống thông tin
13. Công nghệ kỹ thuật máy tính
14. Công nghệ thông tin
15. Công nghệ kỹ thuật cơ khí
16. Công nghệ kỹ thuật cơ điện tử
17. Công nghệ kỹ thuật ô tô
18. Công nghệ kỹ thuật nhiệt
19. Công nghệ kỹ thuật điện, điện tử
20. Công nghệ kỹ thuật điện tử - viễn thông
21. Công nghệ kỹ thuật điều khiển và tự động hóa
22. Công nghệ kỹ thuật hóa học
23. Công nghệ kỹ thuật môi trường
24. Công nghệ thực phẩm
25. Công nghệ dệt, may
26. Công nghệ vật liệu dệt, may
27. Kỹ thuật hệ thống công nghiệp
28. Công nghệ kỹ thuật khuôn mẫu
29. Logistics và quản lý chuỗi cung ứng
30. Ngôn ngữ Anh
31. Ngôn ngữ Trung Quốc
32. Ngôn ngữ Hàn Quốc
33. Ngôn ngữ Nhật Bản
34. Tiếng Việt và Văn hóa Việt Nam
35. Kinh tế đầu tư
36. Du lịch
37. Quản trị dịch vụ du lịch và lữ hành
38. Quản trị khách sạn
39. Phân tích dữ liệu kinh doanh
IV/ NGÀNH ĐÀO TẠO TRÌNH ĐỘ CAO ĐẲNG (2.5 NĂM)
1. Cắt gọt kim loại
2. Cơ khí
3. Công nghệ chế tạo máy
4. Điện công nghiệp
5. Điện tử công nghiệp
6. Công nghệ ô tô
7. Công nghệ kỹ thuật điện tử, truyền thông
(Chuyên ngành: Công nghệ kỹ thuật điện tử)

- Túi giấy

Loại cao

Loại thấp

- Chữ ký trên email

[1]

ĐẠI HỌC CÔNG NGHIỆP HÀ NỘI
HANOI UNIVERSITY OF INDUSTRY

Trụ sở chính: Phường Minh Khai, quận Bắc Từ Liêm, thành phố Hà Nội
Cơ sở 2: Phường Tây Tựu, quận Bắc Từ Liêm, thành phố Hà Nội
Cơ sở 3: Phường Lê Hồng Phong và xã Phù Vân, TP Phủ Lý, tỉnh Hà Nam
Điện thoại: 84-4 37655 121 (7252, 7339,7653) * **Fax:** 84-4 37655 261
Website: https://www.haui.edu.vn * **Email:** dhcnhn@haui.edu.vn

PGS.TS Trần Đức Quý
Hiệu trưởng
Mobile: 0912356789
Email: dhcnhn@haui.edu.vn

Trụ sở chính: Số 298 đường Cầu Diễn, quận Bắc Từ Liêm, thành phố Hà Nội.
Cơ sở 2: Phường Tây Tựu, quận Bắc Từ Liêm, thành phố Hà Nội.
Cơ sở 3: Phường Lê Hồng Phong và xã Phù Vân, thành phố Phủ Lý, tỉnh Hà Nam.
Điện thoại: 84-4 37655 121.* Fax: 84-4 37655 261.
Website: https://www.haui.edu.vn * Email: dhcnhn@haui.edu.vn

[2]

PGS.TS Trần Đức Quý
Hiệu trưởng
Mobile: 0912356789
Email: dhcnhn@haui.edu.vn

Trụ sở chính: Số 298 đường Cầu Diễn, quận Bắc Từ Liêm, thành phố Hà Nội.
Cơ sở 2: Phường Tây Tựu, quận Bắc Từ Liêm, thành phố Hà Nội.
Cơ sở 3: Phường Lê Hồng Phong và xã Phù Vân, thành phố Phủ Lý, tỉnh Hà Nam.
Điện thoại: 84-4 37655 121.* Fax: 84-4 37655 261.
Website: https://www.haui.edu.vn * Email: dhcnhn@haui.edu.vn

[3]

PGS.TS Trần Đức Quý
Hiệu trưởng
Mobile: 0912356789
Email: dhcnhn@haui.edu.vn

Trụ sở chính: Số 298 đường Cầu Diễn, quận Bắc Từ Liêm, thành phố Hà Nội.
Cơ sở 2: Phường Tây Tựu, quận Bắc Từ Liêm, thành phố Hà Nội.
Cơ sở 3: Phường Lê Hồng Phong và xã Phù Vân, thành phố Phủ Lý, tỉnh Hà Nam.
Điện thoại: 84-4 37655 121. * Fax: 84-4 37655 261.
Website: https://www.haui.edu.vn * Email: dhcnhn@haui.edu.vn

- Bìa bằng

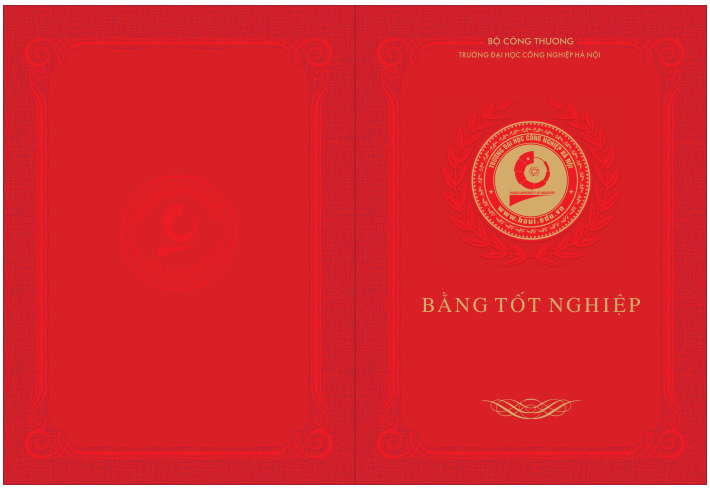

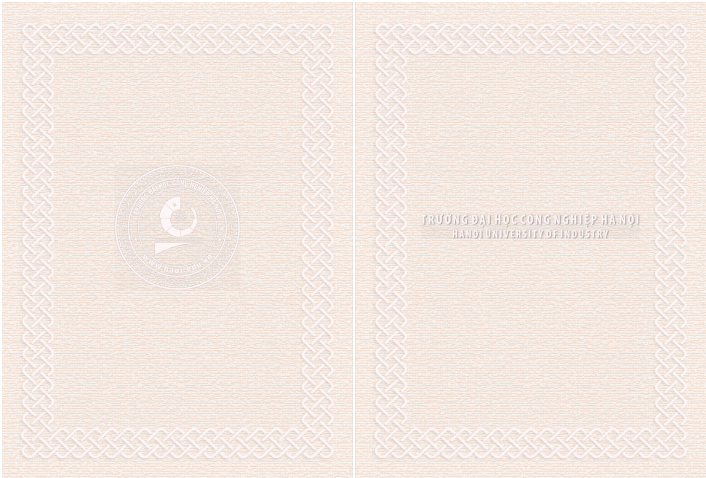

- Áo phông

III. BỘ QUY CHUẨN BIỂN HIỆU, CỔ ĐỘNG TRỰC QUAN

Bảng phân loại biển hiệu

Khu vực	**Loại biển hiệu**	**Nội dung** *(Cú pháp đặt tên và ví dụ)*	**Kích thước** *(mm)*	**Ghi chú**
Khu vực chung	Biển tên tòa nhà	[Ký hiệu cơ sở][Số tòa nhà] Ví dụ: A1	800 x 700	
Khu Hiệu bộ	Sơ đồ tầng	Mô phỏng vị trí các phòng trên 1 tầng tòa nhà	600 x 400	
	Biển số phòng	[Số tầng][số phòng] Ví dụ: 0101	210 x 140	Chính giữa phía trên cửa ra vào
	Biển tên phòng làm việc cá nhân	[Tên đơn vị]^{V} [Tên đơn vị]^{E} [Chức danh]^{V} [Học vị]. [Tên cá nhân]^{V} [Chức danh]^{E} [Học vị]^{E} [Tên cá nhân]^{E} Ví dụ: Đại học Công nghiệp Hà Nội Hanoi University of Industry Hiệu trưởng PGS.TS. Trần Đức Quý Rector Prof.Dr. Tran Duc Quy	350 x 220	
Khu hành chính, làm việc	Sơ đồ tầng	Mô phỏng vị trí các phòng trên 1 tầng tòa nhà	600 x 400	
	Biển số phòng	[Số tầng][số phòng] Ví dụ: 0101	210 x 140	
	Biển chỉ hướng		Tùy biến	

Khu vực	**Loại biển hiệu**	**Nội dung** *(Cú pháp đặt tên và ví dụ)*	**Kích thước** *(mm)*	**Ghi chú**
Khu hành chính, làm việc	Biển tên phòng làm việc chung	[Tên đơn vị]^{V} [Tên đơn vị]^{E} [Tên phòng]^{V} [Tên phòng]^{E} Ví dụ: Khoa Công nghệ thông tin Faculty of Infomation Technology Văn phòng Office	300 x 155	
	Biển tên phòng làm việc chung (có danh sách)	[Tên đơn vị]^{V} [Tên đơn vị]^{E} [Tên phòng]^{V} [Họ và tên 1] - [Chức vụ] ... Ví dụ: Khoa Công nghệ thông tin Faculty of Infomation Technology Văn phòng Nguyễn Mạnh Cường - Giáo viên	380 x 290	
	Biển tên phòng làm việc cá nhân	[Tên đơn vị]^{V} [Tên đơn vị]^{E} [Chức danh]^{V} [Học vị]. [Tên cá nhân]^{V} [Chức danh]^{E} [Học vị]^{E} [Tên cá nhân]^{E} Ví dụ: Khoa Công nghệ thông tin Faculty of Information Technology Trưởng khoa TS. Đặng Trọng Hợp Dean PhD. Dang Trong Hop	380 x 135	

Khu vực	**Loại biển hiệu**	**Nội dung** *(Cú pháp đặt tên và ví dụ)*	**Kích thước** *(mm)*	**Ghi chú**
Sảnh mỗi tầng tòa nhà cơ sở 1 và 2	Nội quy 5S		600 x 400 800 x 600	
	Nội quy lớp học		600 x 400	
	Khẩu hiệu giá trị cốt lõi, tầm nhìn, sứ mạng		2.400 x 400	
Sảnh mỗi tầng tòa nhà cơ sở 3	Nội quy 5S		600 x 400 800 x 600	
	Nội quy lớp học		600 x 400	
	Khẩu hiệu	Đại học Công nghiệp Hà Nội - Nơi kiến tạo thành công	2.400 x 400	
Thang máy	Biển số thang máy	[Số thang máy] Ví dụ: 01	150 x 150	Chính giữa phía trên cửa ra vào
	Sơ đồ tòa nhà	Mô phỏng vị trí các đơn vị trong 1 tòa nhà	600 x 400	
	Nội quy sử dụng thang máy		600 x 400	Trong thang máy
Thang bộ	Biển số tầng	Tầng [số tầng]^{V} [Số tầng]^{E} Floor Ví dụ: Tầng 1 1st floor	300 x 250	
Phòng hội thảo	Biển số phòng	[Số tầng][số phòng] Ví dụ: 0101	210 x 140	
	Biển tên phòng	[Tên phòng]^{V} [Tên phòng]^{E} Ví dụ: Phòng hội thảo Seminar room	300 x 155	

Khu vực	**Loại biển hiệu**	**Nội dung** *(Cú pháp đặt tên và ví dụ)*	**Kích thước** *(mm)*	**Ghi chú**
Phòng học lý thuyết cơ sở 1 và 2	Biển số phòng	[Số tầng][số phòng] Ví dụ: 0101	210 x 140	
	Triết lý giáo dục	Giáo dục toàn diện, vì sự phát triển bền vững và hội nhập	2.400 x 400	Cuối lớp học
Phòng học lý thuyết cơ sở 3	Biển số phòng	[Số tầng][số phòng] Ví dụ: 0101	210 x 140	
	Triết lý giáo dục	Giáo dục toàn diện, vì sự phát triển bền vững và hội nhập	2.400 x 400	Đầu lớp học
	Khẩu hiệu 5S	5S là công cụ tạo ra năng suất - chất lượng - hiệu quả	2.400 x 400	Cuối lớp học
Phòng học thực hành cơ sở 1 và 2	Biển số phòng	[Số tầng][số phòng] Ví dụ: 0101	210 x 140	
	Khẩu hiệu	Thực học - Thực hành - Thực danh - Thực nghiệp	2.400 x 400	Cuối lớp học
Phòng học thực hành cơ sở 3	Biển số phòng	[Số tầng][số phòng] Ví dụ: 0101	210 x 140	
	Khẩu hiệu	Thực học - Thực hành - Thực danh - Thực nghiệp	2.400 x 400	Đầu lớp học
	Khẩu hiệu 5S	5S là công cụ tạo ra năng suất - chất lượng - hiệu quả	2.400 x 400	Cuối lớp học
Hội trường A11	Biển số phòng	[Số tầng][số phòng] Ví dụ: 0101	210 x 140	
	Biển tên phòng	[Tên phòng]^{V} [Tên phòng]^{E} Ví dụ: Văn phòng Office	380 x 175	
	Khẩu hiệu	Tùy biến theo sự kiện	12.000 x 1.200	Chân sân khấu

Khu vực	**Loại biển hiệu**	**Nội dung** *(Cú pháp đặt tên và ví dụ)*	**Kích thước** *(mm)*	**Ghi chú**
Hội trường A11	Khẩu hiệu	Trích Văn kiện Đại hội XIII	5.000 x 1.000	Bên phải khu vực khán giả
	Khẩu hiệu	Trích Văn kiện Đại hội XIII	5.000 x 1.000	Bên trái khu vực khán giả
	Khẩu hiệu	Tùy biến theo sự kiện	5.000 x 1.000	Phía cuối hội trường
	Khẩu hiệu	Tùy biến theo sự kiện	5.000 x 1.000	Phía cuối hội trường
Hội trường A3	Biển số phòng	[Số tầng][số phòng] Ví dụ: 0101	210 x 140	
	Biển tên phòng	[Tên phòng]^{V} [Tên phòng]^{E} Ví dụ: Văn phòng Office	380 x 175	
	Khẩu hiệu	Tùy biến theo sự kiện	2.400 x 1.600	Bên phải cánh gà
	Khẩu hiệu	Tùy biến theo sự kiện	2.400 x 1.600	Bên trái cánh gà
	Khẩu hiệu	Tùy biến theo sự kiện	6.000 x 1.000	Phía cuối hội trường
	Khẩu hiệu	Tùy biến theo sự kiện	6.000 x 1.000	Phía cuối hội trường
Hội trường C19 (lớn)	Biển số phòng	[Số tầng][số phòng] Ví dụ: 0101	210 x 140	
	Biển tên phòng	[Tên phòng]^{V} [Tên phòng]^{E} Ví dụ: Văn phòng Office	380 x 175	

Khu vực	**Loại biển hiệu**	**Nội dung** *(Cú pháp đặt tên và ví dụ)*	**Kích thước** *(mm)*	**Ghi chú**
Hội trường C19 (lớn)	Khẩu hiệu	Tùy biến theo sự kiện	3.500 x 1.800	Bên phải cánh gà
	Khẩu hiệu	Tùy biến theo sự kiện	3.500 x 1.800	Bên trái cánh gà
	Khẩu hiệu	Tùy biến theo sự kiện	7.000 x 1.000	Phía cuối hội trường
	Khẩu hiệu	Tùy biến theo sự kiện	7.000 x 1.000	Phía cuối hội trường
Hội trường C19 (nhỏ)	Biển số phòng	[Số tầng][số phòng] Ví dụ: 0101	210 x 140	
	Biển tên phòng	[Tên phòng]^{V} [Tên phòng]^{E} Ví dụ: Văn phòng Office	380 x 175	
	Khẩu hiệu	Tùy biến theo sự kiện	2.400 x 1.200	Bên phải cánh gà
	Khẩu hiệu	Tùy biến theo sự kiện	2.400 x 1.200	Bên trái cánh gà
	Khẩu hiệu	Tùy biến theo sự kiện	6.000 x 800	Phía cuối hội trường
	Khẩu hiệu	Tùy biến theo sự kiện	6.000 x 800	Phía cuối hội trường
Biển cổ động trực quan	Pano giàn không gian	Tùy biến theo sự kiện	Tùy biến	
	Pano dọc treo cột	Tùy biến theo sự kiện	Tùy biến	
	Băng rôn ngang	Tùy biến theo sự kiện	Tùy biến	

1. Khu vực chung

Biển tòa nhà

01

- Vật liệu:
  - *Khung sắt hộp 30 x 30 mm*
  - *Nền biển Luminium ngoài trời, dày 5 mm*
  - *Chữ Mika hộp nổi cắt CMC, chân 30 mm*
- Kích thước:
  - *Biển: 800 x 800; 1.000 x 1.000 mm (tùy vị trí lắp đặt)*
  - *Chữ cái: 360 x 180 (mm)*
- Mẫu màu:
- Font chữ: *Bebas NeueH; Size: 1.410 pt*

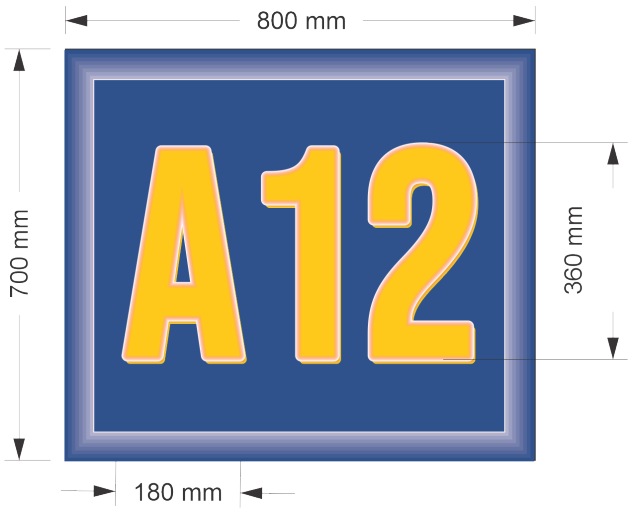

2. Khu Hiệu bộ

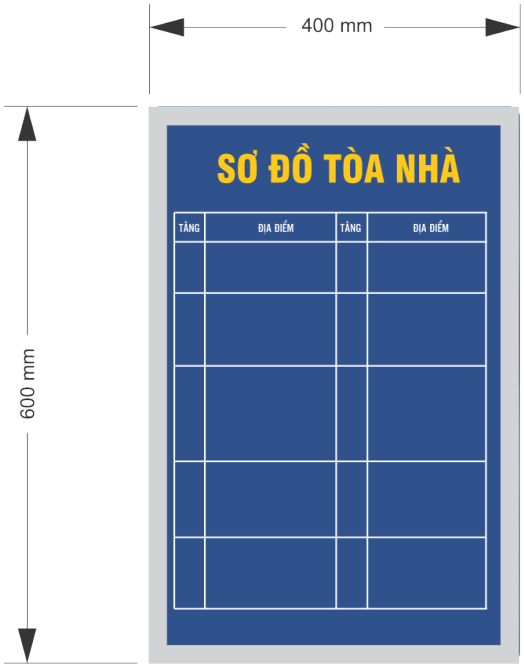

Sơ đồ tầng nhà

01

- Vật liệu:
  - *Mika trong 5 ly*
  - *In UV*
- Kích thước:
  - *Biển: 600 x 400 (mm)*
- Mẫu màu:
- Font chữ:
  (1) UTM Alter GothicH; 130pt
  (2) UTM Alter GothicH; 40pt

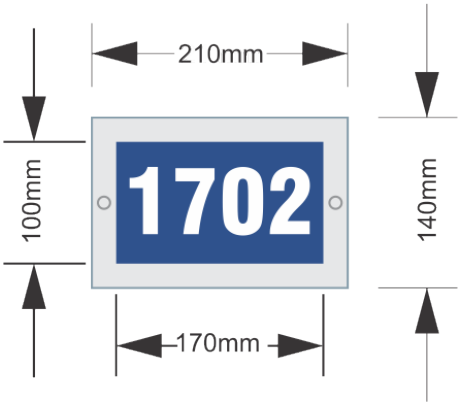

Biển số phòng

02

- Vật liệu:
  - *Mika trong 5 ly*
  - *In UV*
- Kích thước:
  - *Biển: 210 x 140 (mm)*
  - *Nội dung: 170 x 100 (mm)*
- Mẫu màu:
- Font chữ: UTM Swiss 721 Black Condensed; 206pt

Biển tên phòng làm việc cá nhân

03

- Vật liệu:
  - *Mika trong 5 ly*
  - *In UV*
- Kích thước:
  - *Biển: 350 x 220 (mm)*
  - *Nội dung: 310 x 180 (mm)*
- Mẫu màu:
- Font chữ:
  (1) UTM Swiss 721 Black Condensed; 50pt
  (2) UTM Avo; 45pt
  (3) UTM Times; 110pt
  (4) UTM Swiss 721 Black CondensedH; 78pt
  (5) UTM Avo; 47pt

3. Khu hành chính, làm việc

Sơ đồ tầng nhà

01

- Vật liệu:
  - *Mika trong 5 ly*
  - *In UV*
- Kích thước:
  - *Biển: 600 x 400 (mm)*
- Mẫu màu:
- Font chữ:
  (1) UTM Alter GothicH; 130pt
  (2) UTM Alter GothicH; 40pt

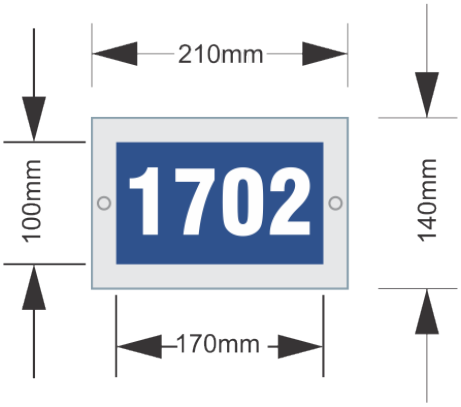

Biển số phòng

02

- Vật liệu:
  - *Mika trong 5 ly*
  - *In UV*
- Kích thước:
  - *Biển: 210 x 140 (mm)*
  - *Nội dung: 170 x 100 (mm)*
- Mẫu màu:
- Font chữ: UTM Swiss 721 Black Condensed; 206pt

Biển tên phòng làm việc chung

03

- Vật liệu:
  - *Mika trong 5 ly*
  - *In UV*
- Kích thước:
  - *Biển: 350 x 220 (mm)*
  - *Nội dung: 310 x 180 (mm)*
- Mẫu màu:
- Font chữ:
  (1) UTM Avo; 52pt
  (2) UTM Avo; 40pt
  (3) UTM Times; 120pt
  (4) UTM Avo; 11pt

Biển tên phòng làm việc chung (có danh sách)

04

- Vật liệu:
  - *Mika trong 5 ly*
  - *In UV*
- Kích thước:
  - *Biển: 380 x 290 (mm)*
  - *Nội dung: 340 x 250 (mm)*
- Mẫu màu:
- Font chữ:
  (1) UTM Avo; 56pt
  (2) UTM Avo; 43pt
  (3) UTM Times; 91pt
  (4) UTM Avo; 67pt
  (5) UTM Swiss 721 Black Condensed; 45pt

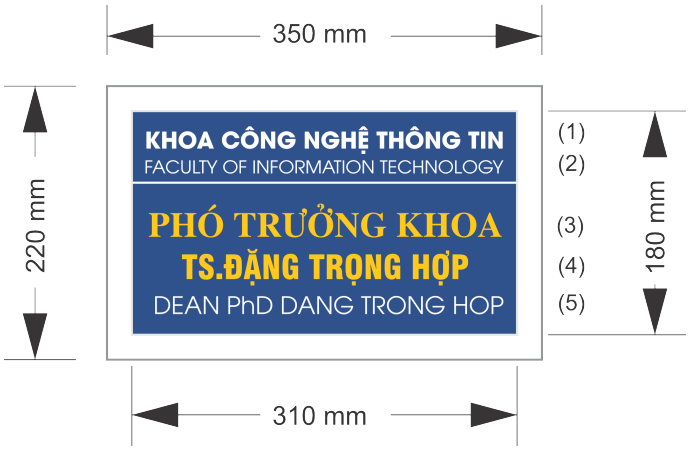

Biển tên phòng làm việc cá nhân

05

- Vật liệu:
  - *Mika trong 5 ly*
  - *In UV*
- Kích thước:
  - *Biển: 380 x 200 (mm)*
  - *Nội dung: 310 x 180 (mm)*
- Mẫu màu:
- Font chữ:
  (1) UTM Avo; 52pt
  (2) UTM Avo; 40pt
  (3) UTM Times; 80pt
  (4) UTM Swiss 721 Black Condensed; 75pt
  (5) UTM Avo; 55pt

Biển chỉ hướng

06

- Vật liệu: Mika trong 8 ly, In decan PP cán ngược, lắp đặt dây kim loại treo trần nhà
- Kích thước: tùy biến
- Mẫu màu:
- Font chữ:
  (1) UTM Alter Gothic; 60pt
  (2) UTM Alter Gothic; 58pt

Mẫu 1

Mẫu 2

Biển hộp dài dùng 2 nội dung

Biển hộp dài dùng nhiều nội dung

4. Sảnh mỗi tầng tòa nhà cơ sở 1 và 2

Nội quy 5S

01

- Vật liệu:
  - *Mika trong 5 ly*
  - *In UV*
- Kích thước:
  - *Biển: 800 x 600 hoặc 600 x 400 (mm)*
- Mẫu màu:
- Font chữ:
  (1) Font: UTM Swiss 721 Black Condensed; 80pt
  (2) UTM Alter Gothic; 60pt

Nội quy lớp học

02

- Vật liệu:
  - *Mika trong 5 ly*
  - *In UV*
- Kích thước:
  - *Biển: 800 x 600 (mm)*
- Mẫu màu:
- Font chữ:
  (1) UTM Swiss 721 Black Condensed; 80pt
  (2) UTM Alter Gothic; 60pt

Khẩu hiệu giá trị cốt lõi, tầm nhìn, sứ mạng

03

- Vật liệu:
  - *Mika trong 8 ly*
  - *In UV*
- Kích thước:
  - *Biển: 800 x 600 (mm)*
- Mẫu màu:
- Font chữ:
  (1) ArialH; 80pt
  (2) UTM Alter Gothic; 60pt

5. Sảnh mỗi tầng tòa nhà cơ sở 3

Nội quy 5S

01

- Vật liệu:
  - *Mika trong 5 ly*
  - *In UV*
- Kích thước:
  - *Biển: 800 x 600 hoặc 600 x 400 (mm)*
- Mẫu màu:
- Font chữ:
  (1) UTM Swiss 721 Black Condensed; 80pt
  (2) UTM Alter Gothic; 60pt

Nội quy lớp học

02

- Vật liệu:
  - *Mika trong 5 ly*
  - *In UV*
- Kích thước:
  - *Biển: 800 x 600 (mm)*
- Mẫu màu:
- Font chữ:
  (1) UTM Swiss 721 Black Condensed; 80pt
  (2) UTM Alter Gothic; 60pt

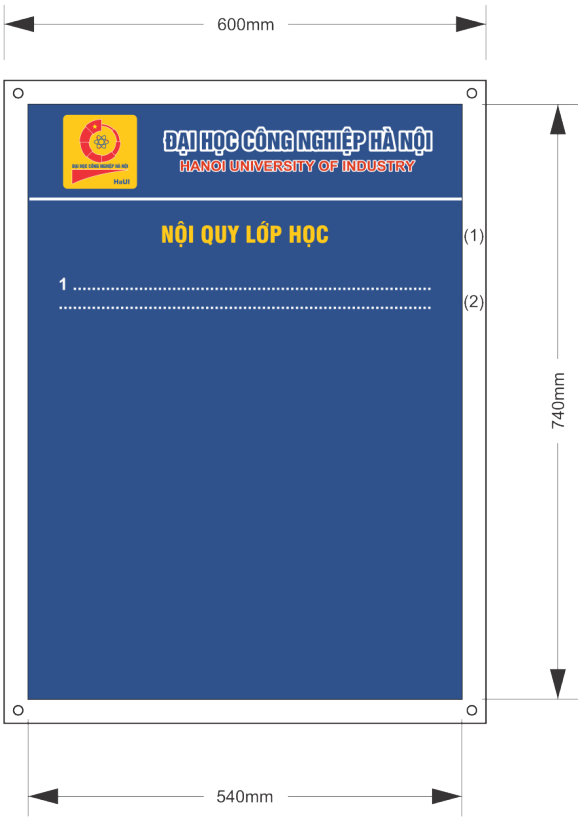

Khẩu hiểu

03

- Vật liệu: Mặt biển Mika 8 ly, nội dung in PP cán ngược, lắp đặt trụ kính
- Kích thước:
  - *Biển: 2.400 x 400 (mm)*
  - *Nội dung: 740 x 540 (mm)*
- Mẫu màu:
- Font chữ: *UTM Swiss 721 Black Condensed; 180pt*

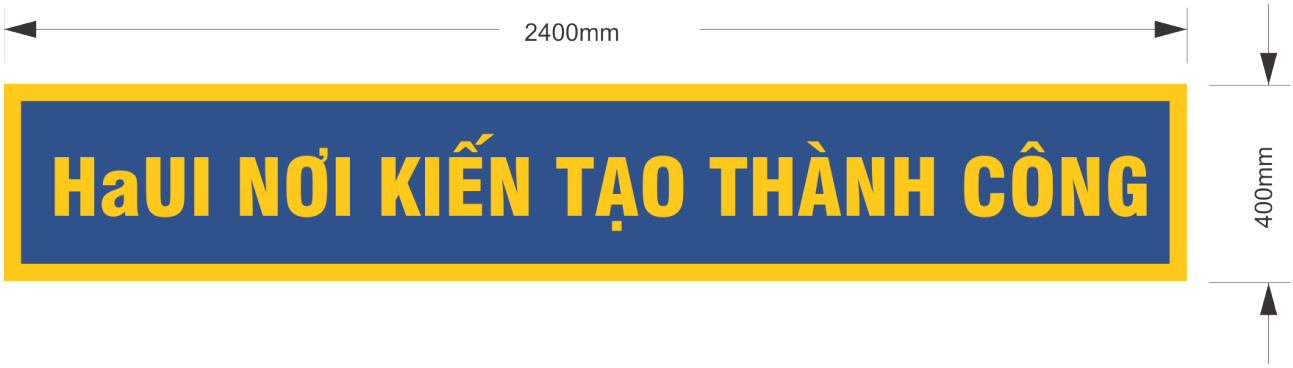

6. Thang máy

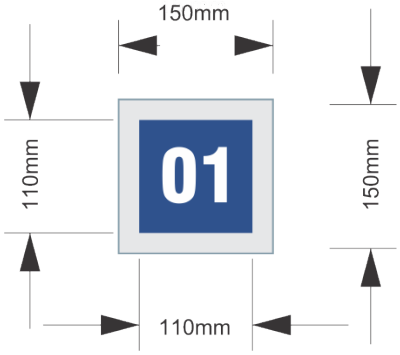

Biển số tháng máy

01

- Vật liệu:
  - *Mika trong 5 ly*
  - *In UV*
- Kích thước:
  - *Biển: 150 x 150 (mm)*
  - *Nội dung: 110 x 110 (mm)*
- Mẫu màu:
- Font chữ: *UTM Swiss 721 Black CondensedlH; 200pt*

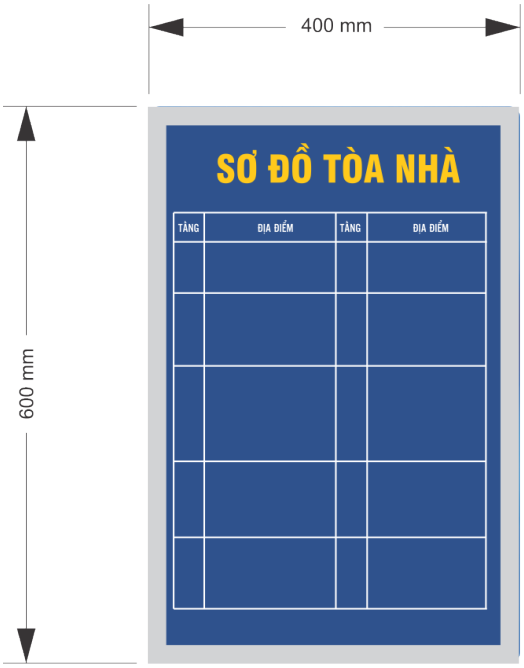

Sơ đồ tòa nhà

02

- Vật liệu:
  - *Mika trong 5 ly*
  - *In UV*
- Kích thước:
  - *Biển: 600 x 400 (mm)*
- Mẫu màu:
- Font chữ:
  (1) UTM Alter GothicH; 130pt
  (2) UTM Alter GothicH; 40pt

Nội quy sử dụng thang máy

03

- Vật liệu:
  - *Mika trong 5 ly*
  - *In UV*
- Kích thước:
  - *Biển: 600 x 400 (mm)*
- Mẫu màu:
- Font chữ:
  (1) ArialH; 80pt
  (2) UTM Swiss 721 Black Condensed; 60pt
  (3) UTM Swiss 721 Black Condensed; 50pt
  (4) UTM Swiss 721 Black Condensed; 60pt
  (5) UTM Swiss 721 Black Condensed; 60pt

7. Thang bộ

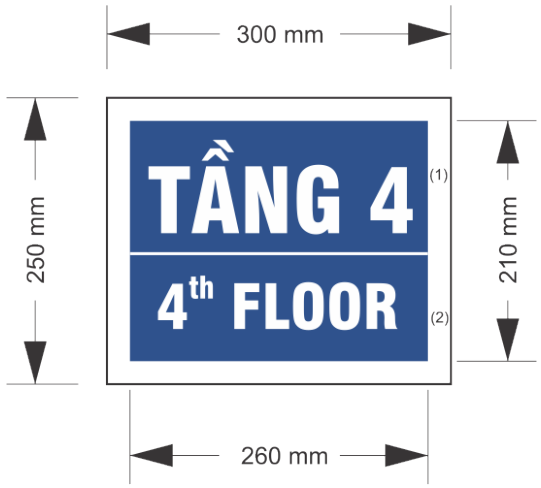

Biển số tầng

01

- Vật liệu:
  - *Mika trong 5 ly*
  - *In UV*
- Kích thước:
  - *Biển: 300 x 250 (mm)*
  - *Nội dung: 260 x 210 (mm)*
- Mẫu màu:
- Font chữ:
  (1) Font:UTM Swiss 721 Black Condensed; 22pt
  (2) Font:UTM Swiss 721 Black Condensed; 12pt.

8. Phòng hội thảo

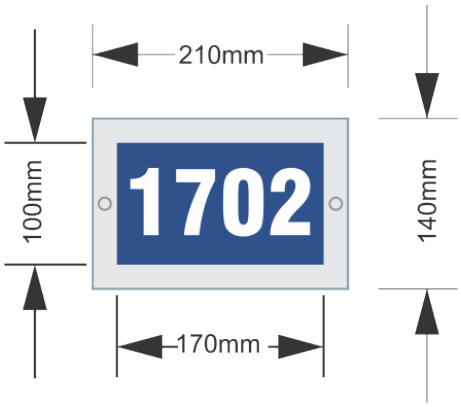

Biển số phòng

01

- Vật liệu:
  - *Mika trong 5 ly*
  - *In UV*
- Kích thước:
  - *Biển: 210 x 140 (mm)*
  - *Nội dung: 170 x 100 (mm)*
- Mẫu màu:
- Font chữ: UTM Swiss 721 Black Condensed; 206pt

Biển tên phòng

02

- Vật liệu:
  - *Mika trong 5 ly*
  - *In UV*
- Kích thước:
  - *Biển: 380 x 175 (mm)*
  - *Nội dung: 340 x 135 (mm)*
- Mẫu màu:
- Font chữ:
  (1) UTM Swiss 721 Black CondensedH; 140pt
  (2) UTM Swiss 721 Black CondensedH; 114pt

9. Phòng học lý thuyết cơ sở 1 và 2

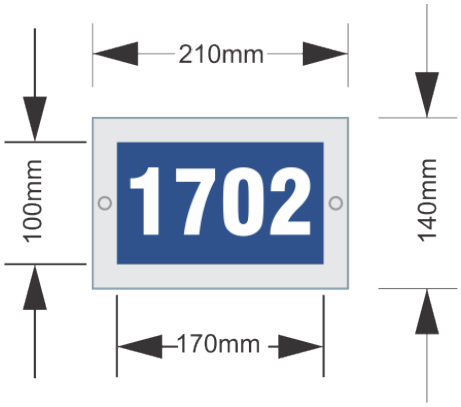

Biển số phòng

01

- Vật liệu:
  - *Mika trong 5 ly*
  - *In UV*
- Kích thước:
  - *Biển: 210 x 140 (mm)*
  - *Nội dung: 170 x 100 (mm)*
- Mẫu màu:
- Font chữ: UTM Swiss 721 Black Condensed; 206pt

Triết lý giáo dục

02

- Vật liệu: Mặt biển Mika 8 ly Đài loan, nội dung in PP cán ngược, lắp đặt trụ kính
- Kích thước:
  - *Biển: 2.400 x 400 (mm)*
  - *Nội dung: 740 x 540 (mm)*
- Mẫu màu:
- Font chữ: *UTM Alter Gothic; 180pt*

10.Phòng học lý thuyết cơ sở 3

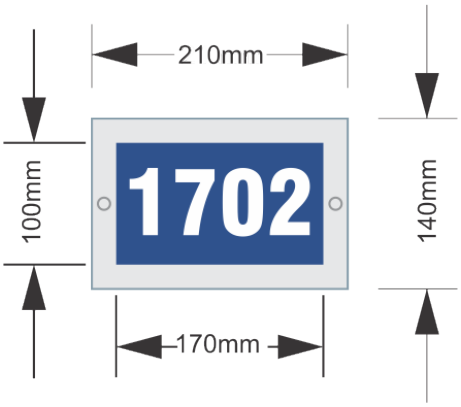

Biển số phòng

01

- Vật liệu:
  - *Mika trong 5 ly*
  - *In UV*
- Kích thước:
  - *Biển: 210 x 140 (mm)*
  - *Nội dung: 170 x 100 (mm)*
- Mẫu màu:
- Font chữ: UTM Swiss 721 Black Condensed; 206pt

Triết lý giáo dục

02

- Vật liệu: Mặt biển Mika 8 ly Đài loan, nội dung in PP cán ngược, lắp đặt trụ kính
- Kích thước:
  - *Biển: 2.400 x 400 (mm)*
  - *Nội dung: 740 x 540 (mm)*
- Mẫu màu:
- Font chữ: *UTM Alter Gothic; 180pt*

Khẩu hiệu 5S

03

- Vật liệu: Mặt biển Mika 8 ly Đài loan, nội dung in PP cán ngược, lắp đặt trụ kính
- Kích thước:
  - *Biển: 2.400 x 400 (mm)*
  - *Nội dung: 740 x 540 (mm)*
- Mẫu màu:
- Font chữ: *UTM Alter Gothic; 180pt*

11.Phòng học thực hành cơ sở 1 và 2

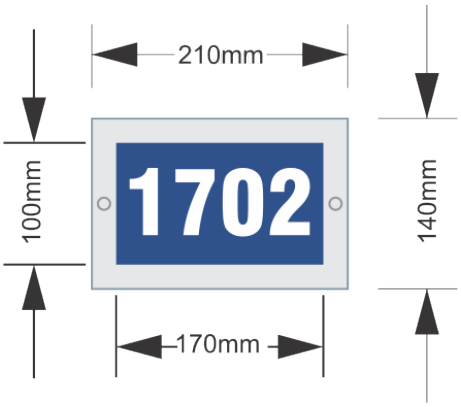

Biển số phòng

01

- Vật liệu:
  - *Mika trong 5 ly*
  - *In UV*
- Kích thước:
  - *Biển: 210 x 140 (mm)*
  - *Nội dung: 170 x 100 (mm)*
- Mẫu màu:
- Font chữ: UTM Swiss 721 Black Condensed; 206pt

Khẩu hiểu

02

- Vật liệu: Mặt biển Mika 8 ly Đài loan, nội dung in PP cán ngược, lắp đặt trụ kính
- Kích thước:
  - *Biển: 2.400 x 400 (mm)*
  - *Nội dung: 740 x 540 (mm)*
- Mẫu màu:
- Font chữ: *UTM Alter Gothic; 180pt*

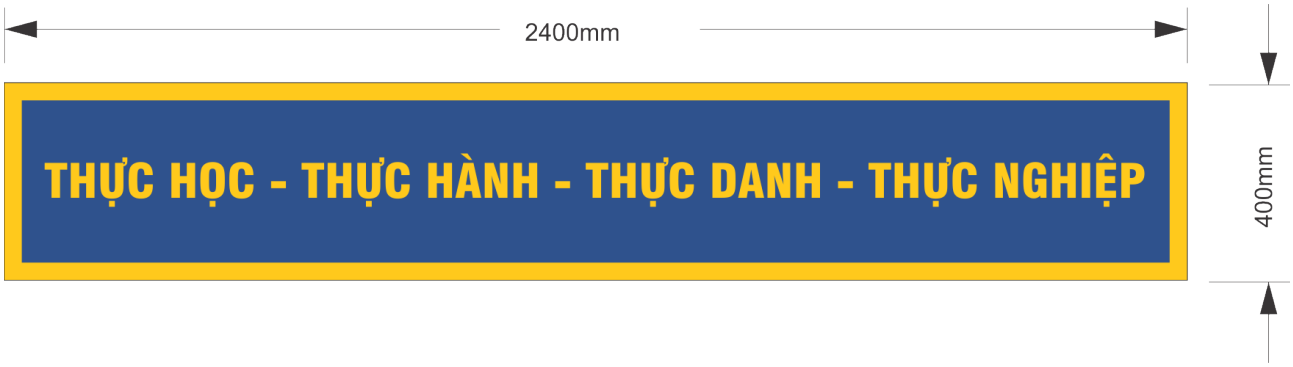

12.Phòng học thực hành cơ sở 3

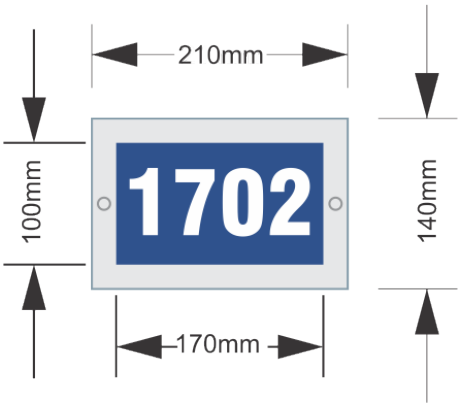

Biển số phòng

01

- Vật liệu:
  - *Mika trong 5 ly*
  - *In UV*
- Kích thước:
  - *Biển: 210 x 140 (mm)*
  - *Nội dung: 170 x 100 (mm)*
- Mẫu màu:
- Font chữ: UTM Swiss 721 Black Condensed; 206pt

Khẩu hiệu

02

- Vật liệu: Mặt biển Mika 8 ly Đài loan, nội dung in PP cán ngược, lắp đặt trụ kính
- Kích thước:
  - *Biển: 2.400 x 400 (mm)*
  - *Nội dung: 740 x 540 (mm)*
- Mẫu màu:
- Font chữ: *UTM Alter Gothic; 180pt*

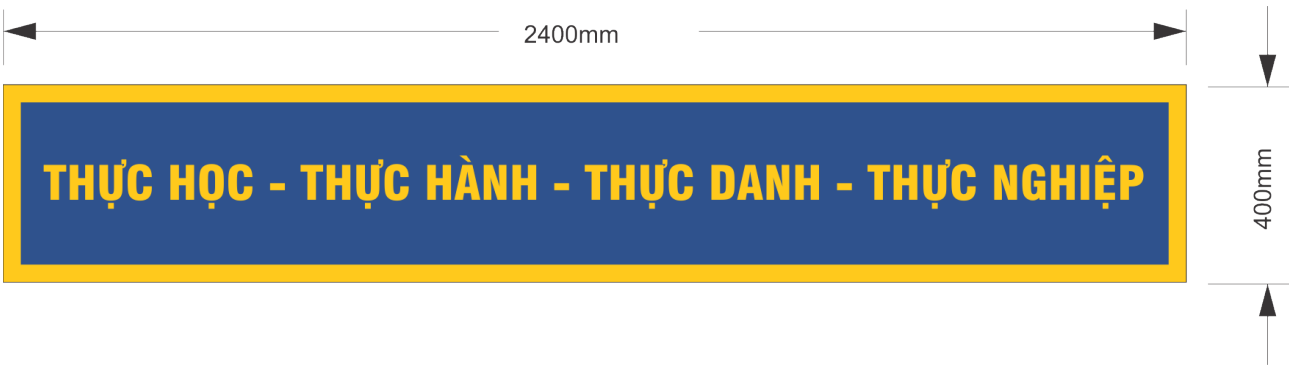

Khẩu hiệu 5S

03

- Vật liệu: Mặt biển Mika 8 ly Đài loan, nội dung in PP cán ngược, lắp đặt trụ kính
- Kích thước:
  - *Biển: 2.400 x 400 (mm)*
  - *Nội dung: 740 x 540 (mm)*
- Mẫu màu:
- Font chữ: *UTM Alter Gothic; 180pt*

13.Hội trường A11

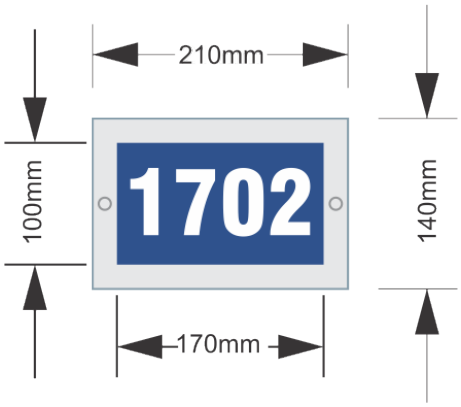

Biển số phòng

01

- Vật liệu:
  - *Mika trong 5 ly*
  - *In UV*
- Kích thước:
  - *Biển: 210 x 140 (mm)*
  - *Nội dung: 170 x 100 (mm)*
- Mẫu màu:
- Font chữ: UTM Swiss 721 Black Condensed; 206pt

Biển tên hội trường

02

- Vật liệu:
  - *Mika trong 5 ly*
  - *In UV*
- Kích thước:
  - *Biển: 380 x 175 (mm)*
  - *Nội dung: 340 x 135 (mm)*
- Mẫu màu:
- Font chữ:
  (1) UTM Swiss 721 Black CondensedH; 140pt
  (2) UTM Swiss 721 Black CondensedH; 114pt

Khẩu hiệu (trước sâu khấu)

03

- Vật liệu:
  - *Khung sắt hộp 30x30mm*
  - *In bạt Hiflex không xuyên sáng*
- Kích thước:
  - *Biển: 12.000 x 1.200 (mm)*
  - *Nội dung: tùy biến theo sự kiện*
- Mẫu màu:

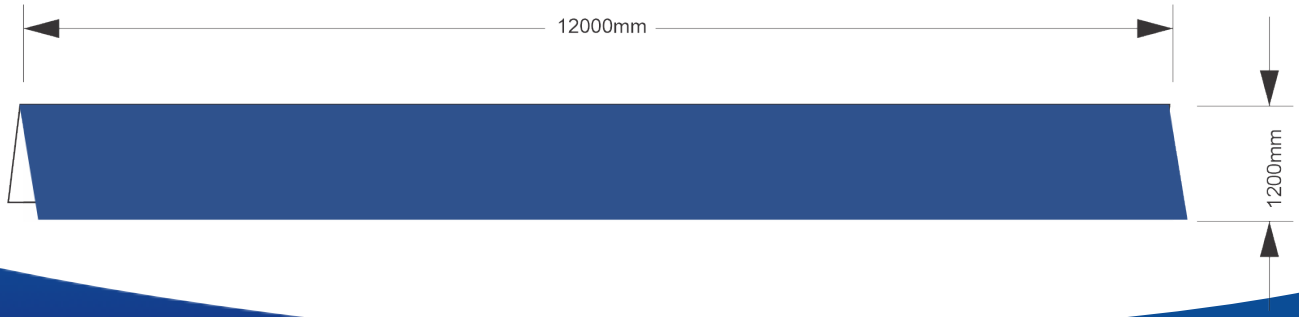

Khẩu hiệu (hai bên khán giả)

04

- Vật liệu:
  - *Khung sắt hộp 30 x 30mm, mặt Alu 5 ly, nội dung chữ Alumi cắt CNC nổi xước đồng*
  - *Viền Bo ke Inox vàng*
- Kích thước:
  - *Biển: 5.500 x 1.000 (mm)*
  - *Nội dung: Trích Văn kiện Đại hội XIII*
- Mẫu màu:

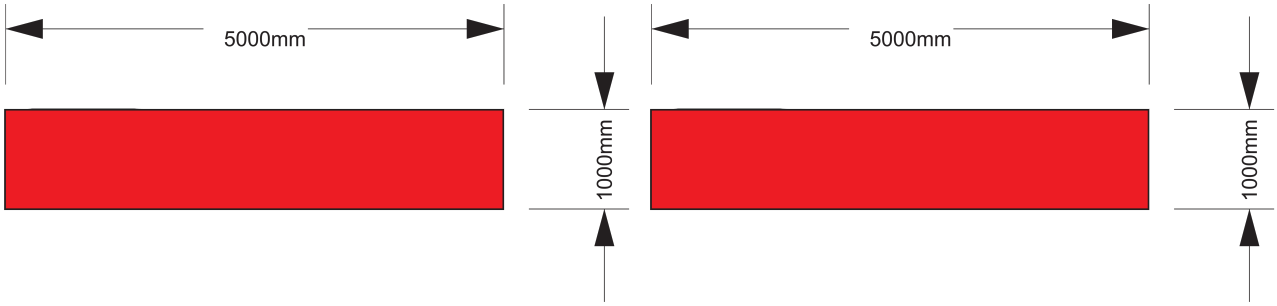

Khẩu hiệu (cuối hội trường)

05

- Vật liệu: Khung sắt hộp 30 x 30mm, mặt Alu 5 ly, nội dung chữ Alu cắt CNC nổi xước đồng
- Kích thước: 5.500 x 1.000 (mm)
- Mẫu màu:

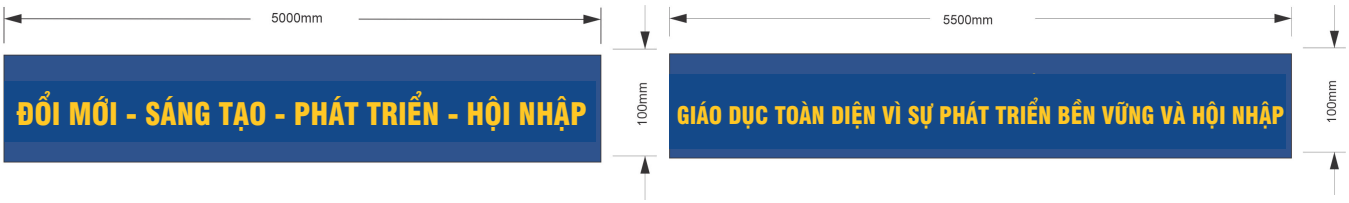

14.Hội trường A3

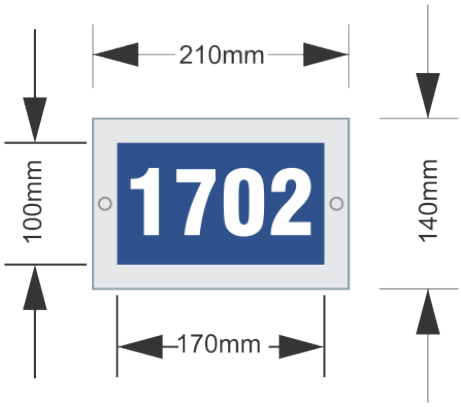

Biển số phòng

01

- Vật liệu:
  - *Mika trong 5 ly*
  - *In UV*
- Kích thước:
  - *Biển: 210 x 140 (mm)*
  - *Nội dung: 170 x 100 (mm)*
- Mẫu màu:
- Font chữ: UTM Swiss 721 Black Condensed; 206pt

Biển tên hội trường

02

- Vật liệu:
  - *Mika trong 5 ly*
  - *In UV*
- Kích thước:
  - *Biển: 380 x 175 (mm)*
  - *Nội dung: 340 x 135 (mm)*
- Mẫu màu:
- Font chữ:
  (1) UTM Swiss 721 Black CondensedH; 140pt
  (2) UTM Swiss 721 Black CondensedH; 114pt

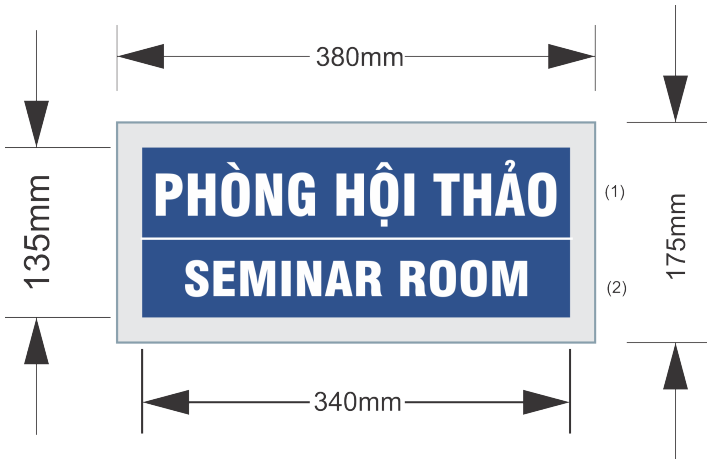

Khẩu hiệu (hai bên cánh gà)

03

- Vật liệu:
  - *Khung sắt hộp 30 x 30mm, mặt Alumi 5 ly, nội dung chữ Alu cắt CNC nổi xước đồng*
  - *Viền Bo ke Inox vàng*
- Kích thước: 2.400 x 1.600 (mm)
- Mẫu màu:

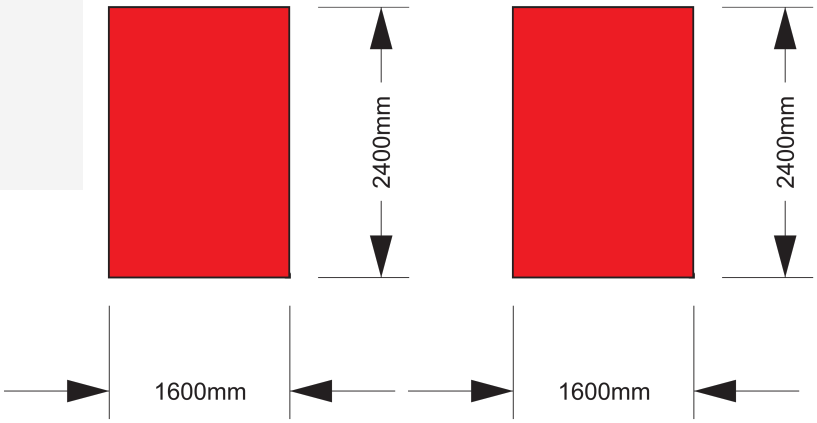

Khẩu hiệu (cuối hội trường)

04

- Vật liệu: Khung sắt hộp 30 x 30mm, mặt Alumi 5 ly, nội dung chữ Alu cắt CNC nổi xước đồng
- Kích thước: 6.000 x 1.000 (mm)
- Mẫu màu:

15.Hội trường C19 (lớn)

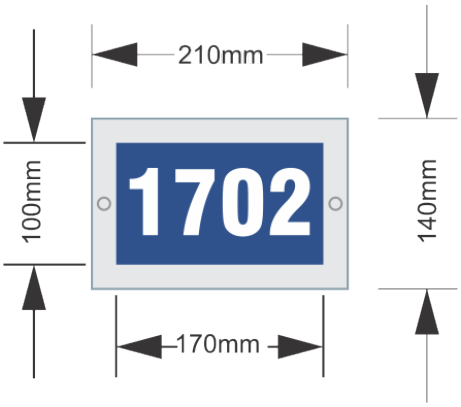

Biển số phòng

01

- Vật liệu:
  - *Mika trong 5 ly*
  - *In UV*
- Kích thước:
  - *Biển: 210 x 140 (mm)*
  - *Nội dung: 170 x 100 (mm)*
- Mẫu màu:
- Font chữ: UTM Swiss 721 Black Condensed; 206pt

Biển tên hội trường

02

- Vật liệu:
  - *Mika trong 5 ly*
  - *In UV*
- Kích thước:
  - *Biển: 380 x 175 (mm)*
  - *Nội dung: 340 x 135 (mm)*
- Mẫu màu:
- Font chữ:
  (1) UTM Swiss 721 Black CondensedH; 140pt
  (2) UTM Swiss 721 Black CondensedH; 114pt

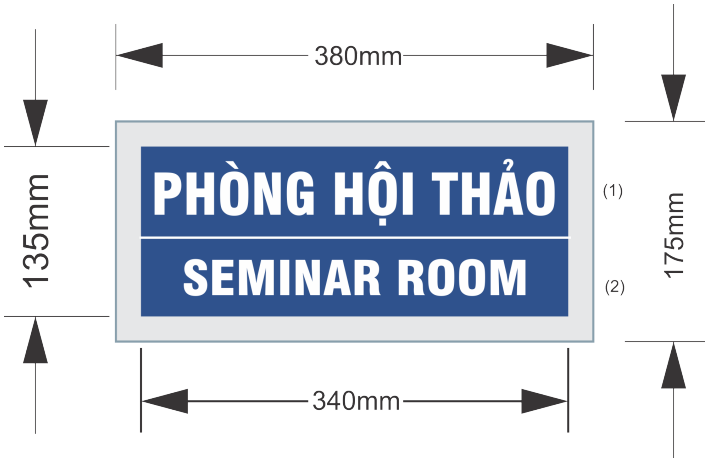

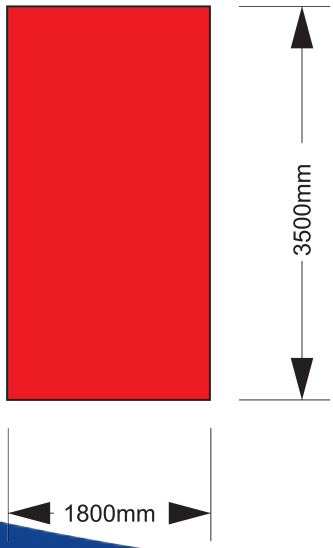

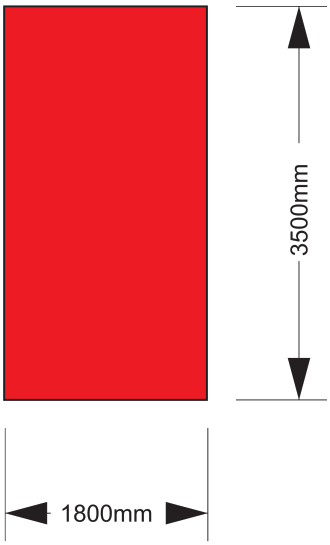

Khẩu hiệu (hai bên cánh gà)

03

- Vật liệu:
  - *Khung sắt hộp 30 x 30mm, mặt Alu 5 ly, nội dung chữ Alumi cắt CNC nổi xước đồng*
  - *Viền Bo ke Inox vàng*
- Kích thước: 3.500 x 1.800 (mm)
- Mẫu màu:

Khẩu hiệu (cuối hội trường)

04

- Vật liệu: Khung sắt hộp 30 x 30mm, mặt Alu 5 ly, nội dung chữ Alumi cắt CNC nổi xước đồng
- Kích thước: 7.000 x 1.000 (mm)
- Mẫu màu:

16.Hội trường C19 (nhỏ)

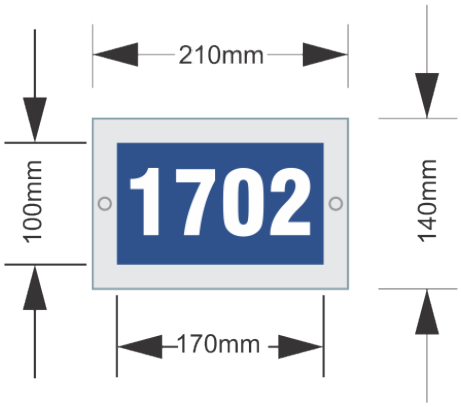

Biển số phòng

01

- Vật liệu:
  - *Mika trong 5 ly*
  - *In UV*
- Kích thước:
  - *Biển: 210 x 140 (mm)*
  - *Nội dung: 170 x 100 (mm)*
- Mẫu màu:
- Font chữ: UTM Swiss 721 Black Condensed; 206pt

Biển tên hội trường

02

- Vật liệu:
  - *Mika trong 5 ly*
  - *In UV*
- Kích thước:
  - *Biển: 380 x 175 (mm)*
  - *Nội dung: 340 x 135 (mm)*
- Mẫu màu:
- Font chữ:
  (1) UTM Swiss 721 Black CondensedH; 140pt
  (2) UTM Swiss 721 Black CondensedH; 114pt

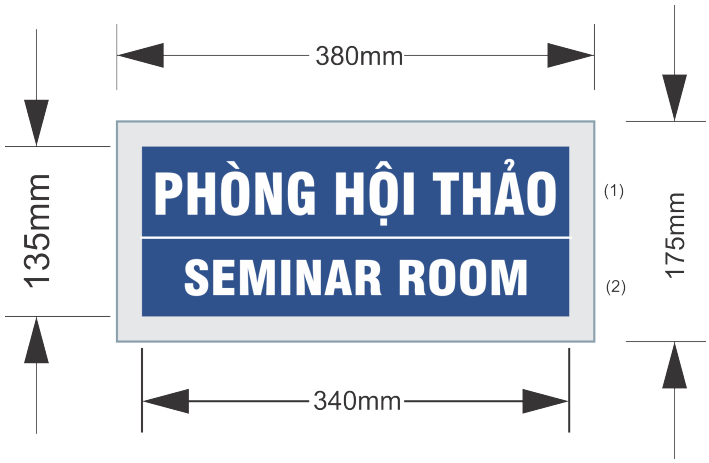

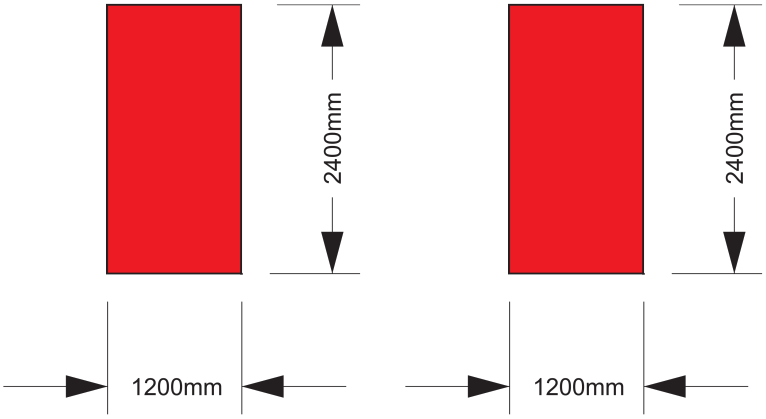

Khẩu hiệu (hai bên cánh gà) 03

- Vật liệu:
  - Khung sắt hộp 30 x 30mm, mặt Alu 5 ly, nội dung chữ Alumi cắt CNC nổi xước đồng
  - Viền Bo ke Inox vàng
- Kích thước: 2.400 x 1.200 (mm)
- Mẫu màu:

Khẩu hiệu (cuối hội trường) 04

- Vật liệu:
  Khung sắt hộp 30 x 30mm, mặt Alu 5 ly, nội dung chữ Alumi cắt CNC nổi xước đồng
- Kích thước: 6.000 x 800 (mm)
- Mẫu màu:

17.Biển cổ động trực quan

Pano giàn không gian 01

- Vật liệu:
  - Khung sắt hộp 30x30 mm
  - In bạt Hiflex không xuyên sáng
- Kích thước: tùy biến theo sự kiện
- Mẫu màu:

Pano dọc treo cột

02

- Vật liệu: In bạt Hiflex không xuyên sáng
- Kích thước: tùy biến theo sự kiện
- Mẫu màu:

Băng rôn ngang

03

- Vật liệu: In bạt Hiflex không xuyên sáng, căng dây thép
- Kích thước: tùy biến theo sự kiện
- Mẫu màu:

Bộ nhận diện thương hiệu và Quy chuẩn biển hiệu cổ động trực quan phát hành nhằm nâng cao khả năng nhận diện thương hiệu Đại học Công nghiệp Hà Nội thông qua các quy chuẩn về màu sắc, kích thước, bố cục đối với biển hiệu. Trong thực tế, đơn vị thi công cần linh hoạt về kích thước, số lượng đối với từng trường hợp cụ thể, tùy thuộc vào vị trí lắp đặt, cơ sở vật chất, hay sự kiện diễn ra.